FICHE TECHNIQUE

TELENCO® REFO3 REHAUSSE TUBE CARRÉ

La rehausse tube carré Telenco® REFO3 est destinée à équiper les appuis télécom bois, métal ou composite, ainsi que les potelets ou mâts Lorrain.
Cette rehausse, validée ORANGE, se fixe au choix à l'opposé de l'armement cuivre ou latéralement, en fonction des armements déjà présents en tête d'appui.
Différents modes de fixation sont possibles : boulon de tête de ligne 1/06, tirefond à visser 100 mm ou 80 mm, feuillard, bride, écrou ou plaquette demi-lune.
Le choix du mode de fixation dépend de la nature de l'appui (bois, métal ou composite), du point de fixation (opposé ou latéral), de la possibilité de percer le poteau ou de l'existence de percement en tête d'appui.
Tous les éléments de fixation sont à commander séparément.
La tête de la rehausse tubulaire est équipée d'une platine permettant de fixer une traverse 5 trous, 11 trous ou 13 trous à l'aide de deux boulons d'assemblage 1/12.

LES + PRODUIT

- Permet de désaturer un appui télécom
- Installation sur tout type de support télécom : appui bois, métal, composite, potelet et mât Lorrain
- Platine soudée, équipée de trous inférieurs permettant de réaliser du double ancrage dans l'alignement des trous de fixation traverse
- Installation par percement ou feuillard, à l'opposé ou en latéral du réseau existant

RÉF	MODÈLE	MATIÈRE		CONDT
91944	REFO3	Acier galvanisé	1,00 kg	10 unités

CARACTÉRISTIQUES TECHNIQUES

- Matière : acier galvanisé
- Résistance mécanique : 100 daN
- Dimensions (mm) : 500 x 115 x 30

PRODUITS ASSOCIÉS

RÉF	MODÈLE	DÉSIGNATION
0155	1/13	Boulon d'assemblage BH 14 x 60/34 mm
0194	1/06	Boulon de tête de ligne BH 14 x 225/145 mm
09733	BR2	Bride simple pour rehausse tubulaire
0283	HM14	Écrou 14 mm acier galvanisé
09069	PL14	Plaquette courbe demi-lune 70 x 35 x 5 mm
0038	SB207	Feuillard inox 20 x 0,7 mm/Rl 50 m
0047	B20	Boucle feuillard 20 mm / Sachet de 100
09074	1/23	Tirefond à visser TH 13 x 100 mm
0190	1/21	Tirefond à visser TH 12 x 80 mm
0156	1/12	Boulon d'assemblage BH 14 x 25/25 mm
09214	5/07	Traverse 5 trous
0207	5/14	Traverse 11 trous
1257	5/15	Traverse 13 trous

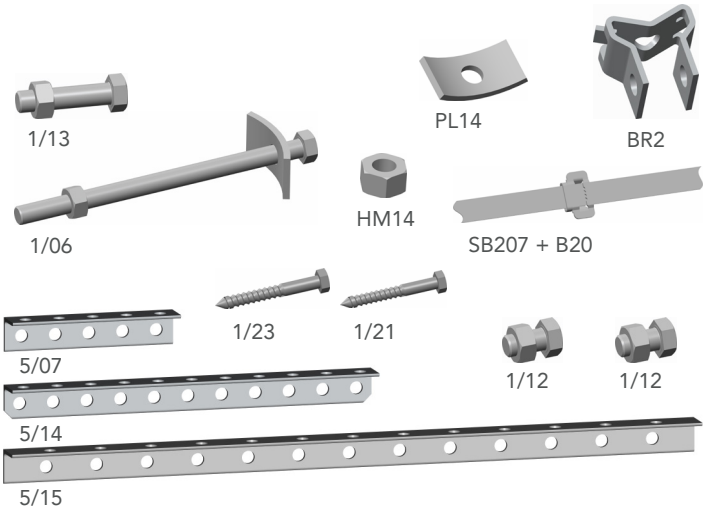

Telenco® se réserve le droit de modifier les caractéristiques de ses produits sans préavis.

Photos non contractuelles, FT-FR00934x2005©2020Telenco(T)